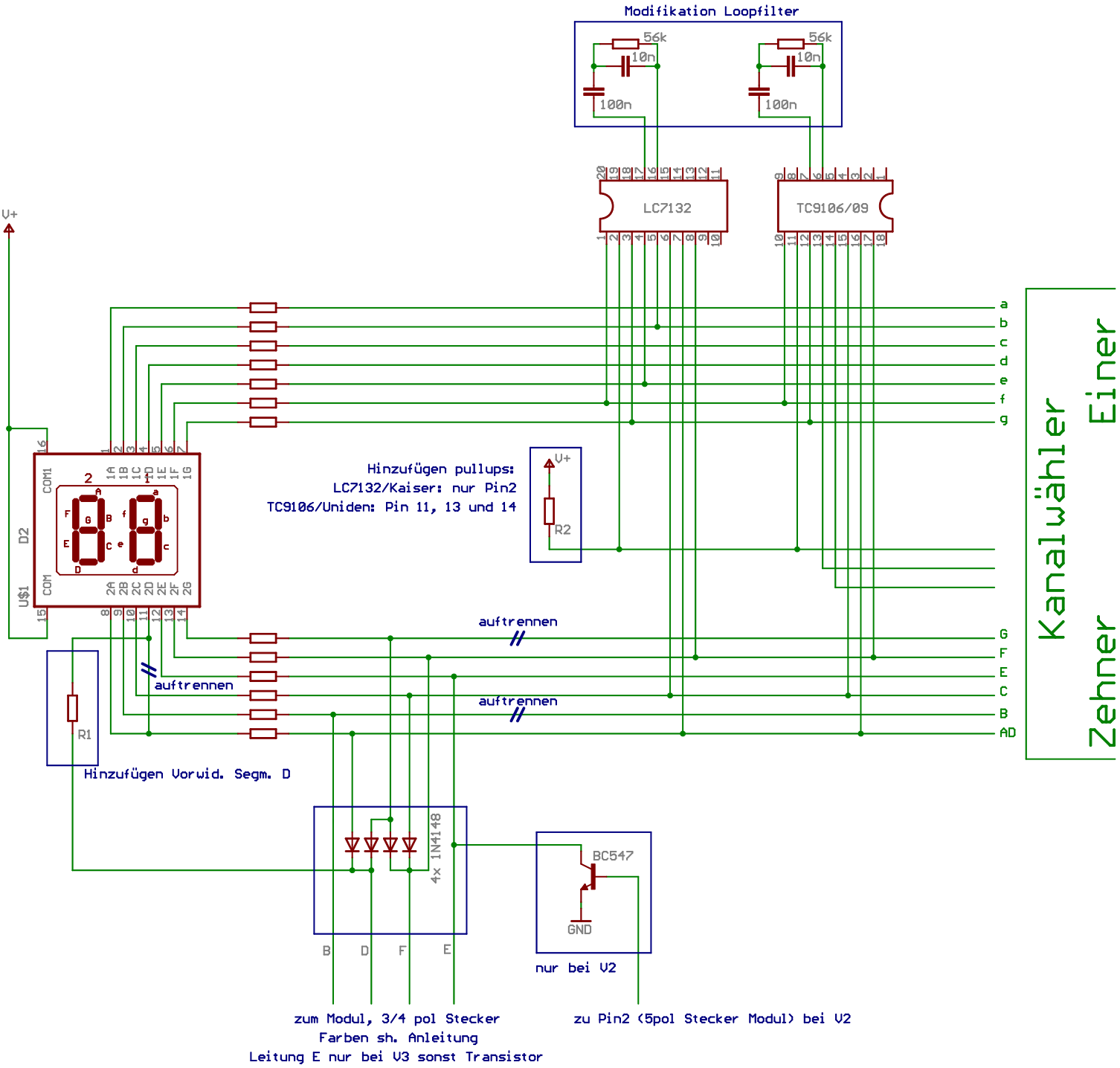
Modifikation Loopfilter
56k
10n
100n
56k
10n
100n
LC7132
TC9106/09
V+
a
b
c
d
e
f
g
Einer
Kanalwähler
Zehner
D2
U$1
COM1
COM
Hinzufügen pullups:
LC7132/Kaiser: nur Pin2
TC9106/Uniden: Pin 11, 13 und 14
V+
R2
auftrennen
auftrennen
auftrennen
G
F
E
C
B
AD
R1
Hinzufügen Vorwid. Segm. D
4x 1N4148
BC547
GND
B
D
F
E
nur bei V2
zum Modul, 3/4 pol Stecker
Farben sh. Anleitung
Leitung E nur bei V3 sonst Transistor
zu Pin2 (5pol Stecker Modul) bei V2